DASSAULT SYSTEMES

SOLIDWORKS

SOLIDWORKS TECHNICAL COMMUNICATIONS

UZYSKAJ NOWY WYMIAR TREŚCI KOMUNIKACJI TECHNICZNEJ

ZAAWANSOWANE, LECZ PROSTE ROZWIĄZANIA, POMOCNE W ROZWOJU TWOJEJ FIRMY

Poświęcasz dużo czasu i pieniędzy na wdrażanie produktów. Chcesz mieć pewność, że są konstruowanie szybko i dokładnie oraz doskonale spełniają oczekiwania Twoich klientów.

Rozwiązania SOLIDWORKS® Technical Communications umożliwiają proste i szybkie tworzenie dokumentacji technicznej i marketingowej produktów jeszcze we wczesnej fazie ich projektowania. Ponadto pozwalają na łatwą aktualizację tych informacji oraz dostarczenie ich na czas. To łatwe w obsłudze oprogramowanie wykorzystuje istniejące dane projektowe, więc możesz pracować szybciej i bardziej wydajnie. Oprogramowanie SOLIDWORKS Technical Communications daje możliwość efektownej i zrozumiałej prezentacji nawet najbardziej skomplikowanych danych dokumentacji technicznych lub dokumentacji użytkownika, materiałów sprzedażowych i prezentacji oraz danych związanych z weryfikacją i procesem wytwarzania.

„Celem systemu CAD jest według nas zapewnianie pomocy w projektowaniu, analizie i wytwarzaniu części w sposób, który zredukuje koszty i przyspieszy wejście produktu na rynek. SOLIDWORKS sprawia, że Cane Creek może osiągnąć wszystkie założone cele związane z automatyzacją procesu rozwoju produktu"

— Joshua Coaplen, dyrektor ds. badań i rozwoju, Cane Creek Cycling Components

ZAAWANSOWANE ROZWIĄZANIA DO KOMUNIKACJI TECHNICZNEJ — ŁATWE PRZEKAZYWANIE DANYCH

Oprogramowanie SOLIDWORKS Technical Communications zapewnia inżynierom i personelowi nietechnicznemu możliwość łatwego, szybkiego tworzenia instrukcji złożeń, instrukcji obsługi produktów, dokumentacji związanej z kontrolami, informacji o produkcji i innych danych.

We wszystkich aspektach procesu tworzenia produktu, możesz wykorzystywać istniejące dane 3D CAD, aby wprowadzać innowacje, tworzyć lepsze produkty i szybciej wdrażać pomysły.

Pakiet rozwiązań SOLIDWORKS Technical Communications:

- Łatwiejsze wykorzystanie danych 2D i 3D w tworzeniu szczegółowych ilustracji technicznych, animacji, dokumentacji technicznej i marketingowej i interaktywnych prezentacji 3D
- Informacje oparte na modelu 3D (PMI) pozwalają na proces produkcji bez użycia rysunków
- Kontrola Pierwszej Sztuki (FAI) i dokumentacja kontrolna w procesie weryfikacji wewnątrzprocesowej ułatwia spełnienie najwyższych standardów do kontroli jakości

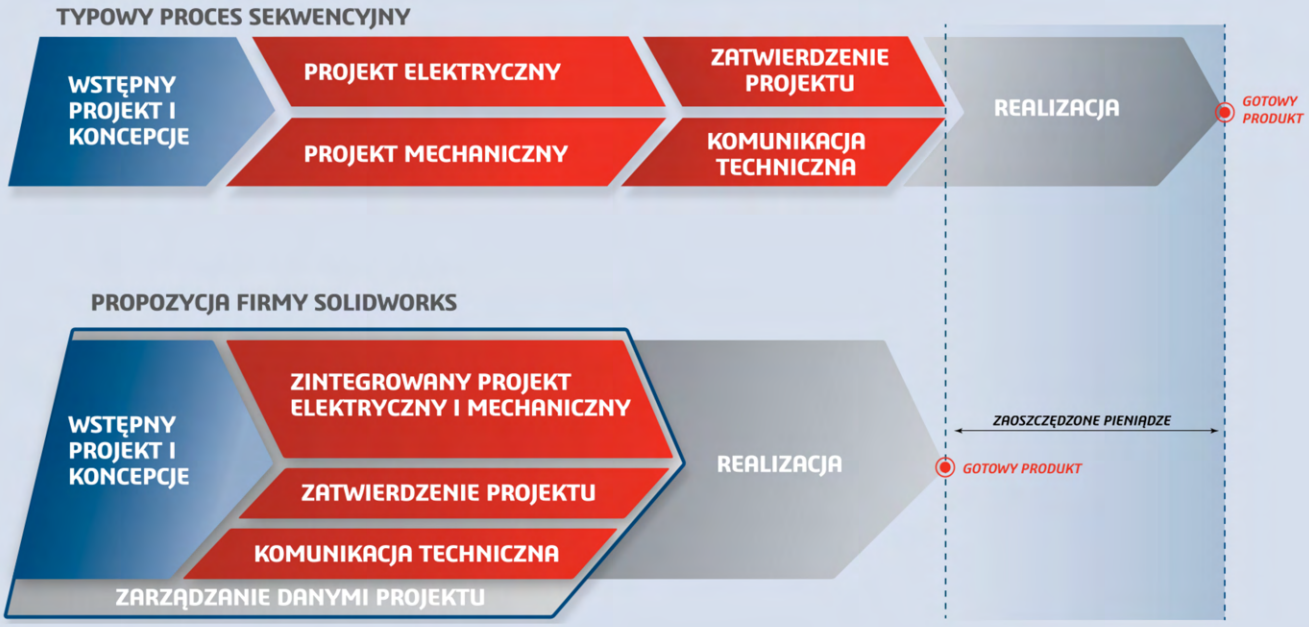

SOLIDWORKS COMPOSER

Intuicyjne rozwiązania łączą w sobie zalety wielu narzędzi

SOLIDWORKS Composer™ zapewnia narzędzia, dzięki którym możliwe jest projektowanie i tworzenie dokumentacji technicznej równolegle do procesu opracowywania produktu — wszystko po to, aby dokumentacja na bieżąco uwzględniała zmiany projektowe i była gotowa razem z produktem. Intuicyjny w obsłudze interfejs SOLIDWORKS Composer umożliwia wyświetlanie bardzo szczegółowych grafik 2D i 3D oraz precyzyjne podświetlanie kluczowych komponentów w celu skupienia na nich uwagi. Tworzenie realistycznych i interaktywnych animacji 3D jest równie proste. Środowisko pracy 3D umożliwia przeprowadzanie interaktywnych szkoleń lub przygotowywanie prezentacji marketingowych.

Moduł SOLIDWORKS Composer służy usprawnianiu współpracy, dlatego aktualizacja danych dokumentacji technicznej odbywa się automatycznie po wprowadzeniu jakichkolwiek poprawek w modelu CAD. Po raz pierwszy możliwe jest szybsze wprowadzenie produktu na rynek z gwarancją, iż dokumentacja będzie dokładna i wysokiej jakości. Obrazy i animacje tworzone w aplikacji SOLIDWORKS Composer są szczególnie cenne, ponieważ pozwalają uprościć instrukcje montażu oraz harmonogramy pracy. Możliwość bezpośredniego przedstawienia trójwymiarowego sposobu montażu lub naprawy produktu pozwala zmniejszyć liczbę błędów na hali produkcyjnej, wyeliminować bariery językowe i znacząco ograniczyć koszty tłumaczenia oraz dostosowania materiałów do lokalnych wymogów.

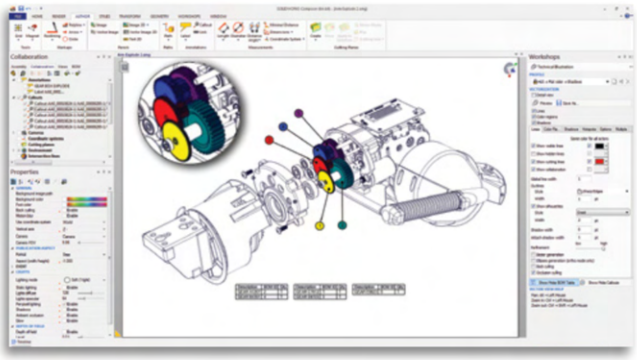

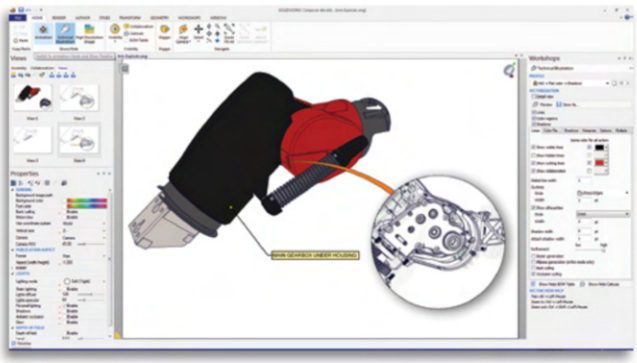

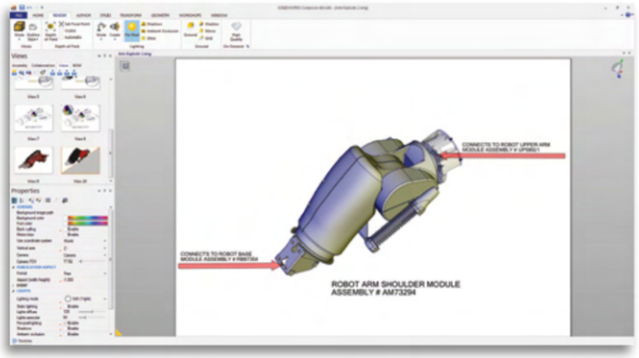

Udoskonal dokumentację techniczną i materiały marketingowe

Już na etapie pomysłu możesz efektownie zaprezentować produkt, nie ograniczając się do prostych rysunków. Nie musisz też czekać na zakończenie procesu projektowania produktu, aby przystąpić do tworzenia dokumentacji technicznej i marketingowej. Dzięki SOLIDWORKS Composer można łatwo i szybko utworzyć:

- Szczegółowe wizualizacje
- Widoki rozstrzelone
- Obrazy w wysokiej rozdzielczości
- Ilustracje techniczne
- Interaktywne animacje
- Interaktywne listy materiałów (LM) i części

Większe możliwości biznesowe

W dzisiejszych czasach strona wizualna liczy się bardziej niż kiedykolwiek. Zaawansowana grafika produktu może zadecydować o wyborze lub odrzuceniu potencjalnej oferty. SOLIDWORKS Composer:

- Stwórz bardziej realistyczne wizualizacje i wyeliminuj konieczność tworzenia fizycznych prototypów w procesie opracowywania materiałów marketingowych produktu
- Zaprezentuj produkt w bardziej atrakcyjny sposób dzięki interaktywnym storyboardom
- Podkreśl kluczowe elementy wyróżniające Twój produkt, za pomocą szczegółowych wizualizacji, efektów podświetlenia czy przezroczystości
- Zaimponuj klientom szybkim procesem aktualizacji projektów
- Twórz interaktywne animacje, aby efektywnie przekazywać nawet najbardziej skomplikowane szczegóły dotyczące produktu

Szybciej wprowadzaj produkty na rynek

SOLIDWORKS Composer zmniejsza liczbę błędów dokumentacji i zapewnia szybsze wprowadzenie na rynek produktu i związanych z nim elementów:

- Rozpocznij tworzenie dokumentacji na wczesnyym etapie projektu i szybciej ją aktualizuj w przypadku zmian projektowych
- Twórz interaktywne wizualizacje 3D, które można oglądać za pomocą bezpłatnego programu SOLIDWORKS Composer Player
- Dodawaj interaktywne elementy graficzne do materiałów szkoleniowych
- Twórz wysokiej rozdzielczości cieniowane obiekty renderowane w 3D do wykorzystania w prezentacjach i broszurach
- Szybko publikuj skomplikowane dane produktowe online za pomocą szablonów internetowych

SOLIDWORKS INSPECTION

Łatwiejsze tworzenie dokumentów, prostsza kontrola produktu i wyższa jakość

Przywiązanie do jakości nie powinno negatywnie odbijać się na kondycji firmy, np. ze względu na spędzanie wielu godzin każdego dnia na ręcznym tworzeniu dokumentacji do celów kontroli jakości. Oprogramowanie SOLIDWORKS Inspection umożliwia uproszczenie procesu tworzenia dokumentacji kontrolnej, a także ułatwia realizację kontroli zarówno wewnątrzprocesowej jak i zewnętrznej.

Oprogramowanie SOLIDWORKS Inspection jest intuicyjne i łatwe w obsłudze. Ułatwia tworzenie dokumentów z odnośnikami i specyfikacjami dzięki wykorzystaniu istniejących danych 2D bez względu na ich rodzaj — mogą to być pliki SOLIDWORKS, PDF lub TIFF — oraz umożliwia automatyzację pracochłonnych procesów manualnych. Wartości zmierzone w trakcie kontroli mogą być wprowadzane bezpośrednio — ręcznie lub automatycznie — za pomocą cyfrowych instrumentów pomiarowych (na przykład suwmiarki USB). Oprogramowanie SOLIDWORKS Inspection umożliwia projektantom i kontrolerom jakości eliminację błędów, skraca czas wprowadzania produktów na rynek i zapewnia, że wykorzystywane części są zgodne ze specyfikacją, gwarantując najwyższą jakość i sprawność działania.

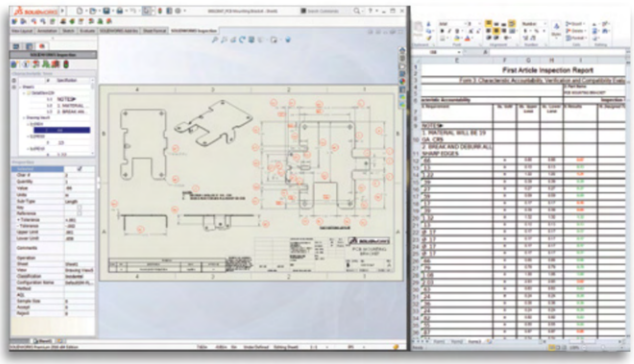

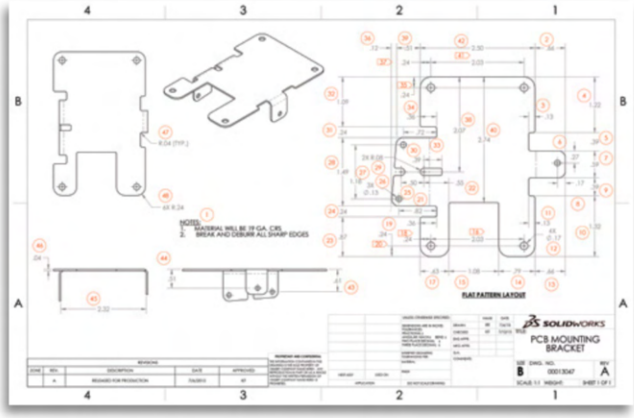

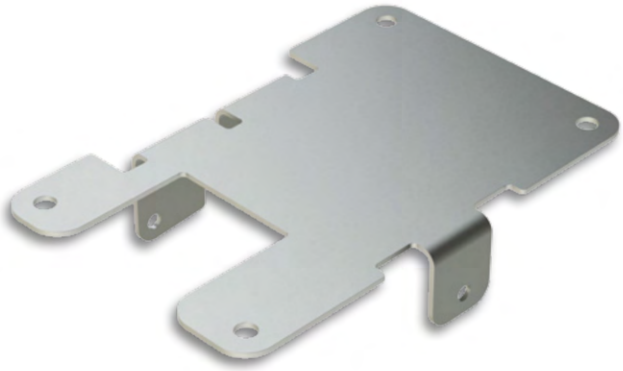

Optyczne rozpoznawanie tekstu (OCR)

Rysunki techniczne są w wielu firmach dostarczane w formacie PDF lub TIFF. W takich przypadkach oprogramowanie SOLIDWORKS Inspection korzysta z technologii OCR do odczytu i identyfikowania wymiarów nominalnych, tolerancji plus/minus oraz określania rodzaju wymiarów (np. średnica lub długość), co praktycznie eliminuje konieczność ręcznego wprowadzania informacji i zmniejsza liczbę błędów. OCR działa zarówno w wymiarze poziomym, jak i pionowym, w przypadku wymiarów dzielonych, notatek, wymiarowania otworów, symboli wykończenia, a także symboli wymiarów i tolerancji geometrycznych.

Oznacza to, że niezależnie od wykorzystywanego systemu CAD, można tworzyć dokumentację kontrolną, korzystając z autonomicznej wersji oprogramowania SOLIDWORKS Inspection.

Skrócenie czasu potrzebnego do wprowadzenia produktu na rynek

Oprogramowanie SOLIDWORKS Inspection umożliwia znaczące skrócenie czasu potrzebnego na wygenerowanie raportów kontrolnych. Wystarczy kilka kliknięć, aby utworzyć raporty kontrolne zgodne z normami branżowymi (np. AS9102, PPAP, ISO 13485) lub za pomocą edytora szablonów opracować raport odpowiadający specyficznym wymogom danej firmy.

Oprogramowanie SOLIDWORKS Inspection umożliwia ponadto eliminację błędów i niespójności związanych z ręcznym wprowadzaniem danych.

Uniknięcie "wąskich gardeł" procesów kontroli jakości i zwiększenie wydajności produkcji prowadzi do oszczędności czasu i obniżenia kosztów oraz umożliwia zdobywanie nowych kontraktów.

Podnieś jakość produktów i obniż koszty

Dokumenty kontrolne umożliwiają znaczące usprawnienie procesów produkcyjnych, zmniejszenie ilości generowanych odpadów, skrócenie czasu wprowadzania produktów na rynek, podniesienie ich jakości i niezawodności. Łatwość obsługi oprogramowania SOLIDWORKS Inspection, integracja ze środowiskiem SOLIDWORKS CAD i dostępność w postaci autonomicznej aplikacji współpracującej z istniejącym systemem CAD to cechy, dzięki którym można łatwo wdrożyć to rozwiązanie, przeszkolić personel kontroli jakości oraz rozpocząć optymalizację procesów kontroli i nadzoru jakości.

SOLIDWORKS MBD

Praca bez rysunków ułatwia i przyspiesza produkcję

SOLIDWORKS MBD (Model Based Definition) jest zintegrowanym z oprogramowaniem do projektowania SOLIDWORKS 3D rozwiązaniem przeznaczonym do produkcji bez użycia rysunków. SOLIDWORKS MBD wspiera proces wytwarzania produktu bezpośrednio w 3D. Możesz definiować, organizować i publikować informacje 3D PMI, w tym dane modeli 3D, w formatach zgodnych ze standardami branżowymi (np. pliki SOLIDWORKS, eDrawings® i 3D PDF). Firmy wykorzystujące metodologię opartą na modelach odnotowują znaczne oszczędności wynikające z redukcji błędów w procesie wytwarzania, spadku ilości odpadów i zmniejszenia kosztów przeróbek, a także związane z obniżeniem kosztów pozyskiwania zakupionych części.

SOLIDWORKS MBD umieszcza w środowisku SOLIDWORKS 3D dane, takie jak modele produktów, wymiary, tolerancję położenia i kształtu, wykończenia powierzchni, symbole spoin, LM, objaśnienia, tabele, notatki, metadane i inne adnotacje. Wszystkie informacje niezbędne do kierowania procesem są zintegrowane w modelach 3D, dlatego tradycyjne rysunki 2D nie są już potrzebne. Intuicyjne, interaktywne dane PMI 3D z aplikacji SOLIDWORKS MDB są stosowane w wielu procesach operacyjnych i wspomagają pracę wielu działów, w tym projektowego, zamówień, wytwarzania, montażu, kontroli jakości, sprzedaży, działań marketingu, kontaktów z klientami i dostawcami.

Definiuj dane PMI bezpośrednio w 3D

SOLIDWORKS MBD definiuje dane PMI bezpośrednio w 3D, pozwalając na obniżenie kosztów i skrócenie czasu pracy związanej z opracowywaniem rysunków 2D, co może stanowić nawet 50% całkowitych kosztów rozwoju produktu. Tworzenie informacji PMI 3D przyspiesza również komunikację, obniża czas kosztorysowania oraz redukuje błędy dzięki integracji danych 3D, interaktywności i wzbogaceniu o metadane.

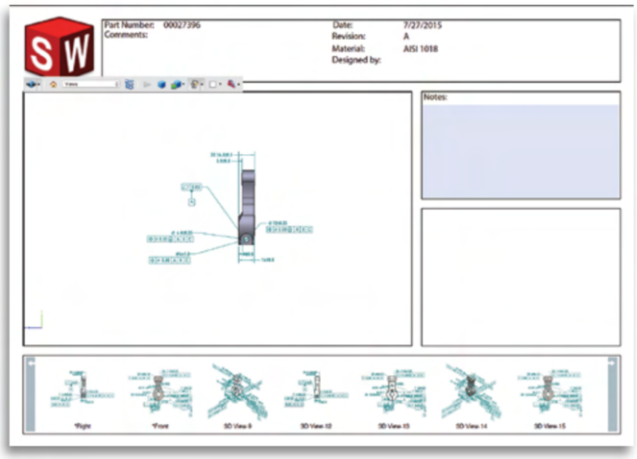

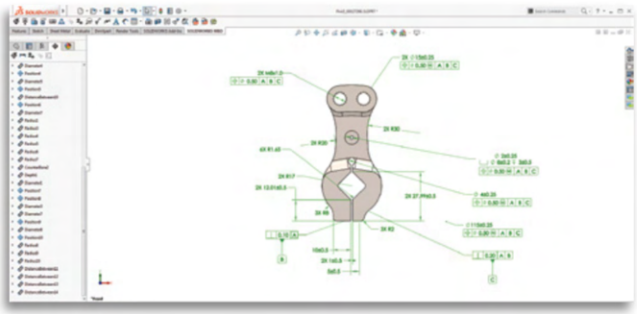

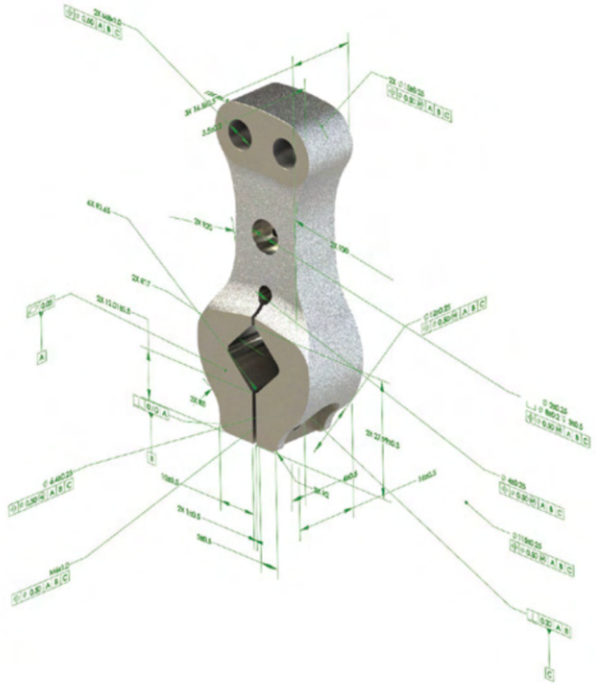

Prezentuj dane 3D w przejrzysty i ustrukturyzowany sposób

Poza definiowaniem danych PMI 3D, SOLIDWORKS MBD pomaga przekształcać duże ilości danych w przejrzyste i ustrukturyzowane prezentacje 3D o różnych perspektywach i ustawieniach wyświetlania. Oprogramowanie może również inteligentnie wyświetlać i ukrywać adnotacje 3D podczas obracania modelu, aby zapewnić dodatkowa przejrzystość, przy zachowaniu wszystkich adnotacji o kluczowym znaczeniu dla działania produktu.

Dostosowywanie wyjściowych szablonów 3D

SOLIDWORKS MBD zawiera obszerny zestaw wstępnie zdefiniowanych szablonów. Wiele elementów szablonów 3D można modyfikować, np. układ, logo firmy lub działu; perspektywę 3D i miniatury; opisy tekstowe; łącza metadanych oraz tabele, aby dostosować je do konkretnych projektów. Po skonfigurowaniu szablony mogą służyć jako wskazówki dotyczące wewnętrznych i zewnętrznych procesów dla wszystkich działów, np. produkcji, eksploatacji, jakości i zamówień.

Wykorzystaj dane 3D w istniejących procesach

SOLIDWORKS MBD umożliwia publikowanie danych w popularnych formatach plików, np. eDrawings i 3D PDF, które są często używane w bieżących procesach. Istnieje możliwość otwierania plików eDrawings w darmowej aplikacji eDrawings Viewer. Pliki 3D PDF można wyświetlać w różnych, darmowych narzędziach, np. Adobe® Reader. Poza dostępem do powiązanych informacji (notatek inżynierskich, LM i licznych metadanych), możesz też analizować model w trójwymiarze przy pomocy panoramowania, przybliżania, obracania, mierzenia, tworzenia przekrojów i innych narzędzi 3D.

Udostępniaj, archiwizuj i ponownie używaj inteligentnych danych 3D

SOLIDWORKS MBD pomaga w bezpośrednim udostępnianiu, archiwizowaniu i ponownym wykorzystywaniu inteligentnych danych 3D, w tym geometrii, PMI, widoków i innych danych, dzięki czemu firma i jej dostawcy nie tracą czasu na tworzenie tradycyjnych rysunków 2D.

Pracuj, wykorzystując rysunki 2D i wydruki

SOLIDWORKS MBD integruje się bezproblemowo z istniejącymi rysunkami 2D oprogramowania SOLIDWORKS. Dane PMI i widoki utworzone w modelach 3D są natychmiast dostępne do ponownego wykorzystania w 2D. Wbudowana obsługa wydruków, np. wielu widoków 3D PDF lub wielu arkuszy 3D PDF, sprawia, że oprogramowanie doskonale dopasowuje się do istniejących procesów opartych na papierowych wersjach dokumentów.

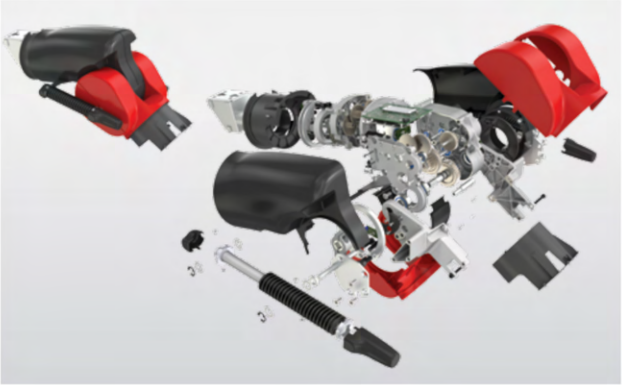

ROZWIĄZANIA SOLIDWORKS DO PROJEKTOWANIA PRODUKTÓW

Oprogramowanie SOLIDWORKS zapewnia użytkownikom intuicyjne środowisko projektowania 3D, które maksymalizuje wydajność projektowania i zapewnia dostęp do zasobów technicznych, umożliwiając tworzenie lepszych produktów niższym kosztem i w krótszym czasie. Pełen zakres rozwiązań SOLIDWORKS do projektowania, symulacji, zarządzania danymi i komunikacji technicznej jest dostępny pod adresem www.solidworks.com/plk_products2016.

WIĘCEJ INFORMACJI

Aby dowiedzieć się więcej o aplikacji SOLIDWORKS Technical Communications, odwiedź stronę www.solidworks.com/plk_technicalcommunication lub skontaktuj się z lokalnym autoryzowanym dystrybutorem firmy SOLIDWORKS.

Wymagania systemowe oprogramowania SOLIDWORKS zostały opublikowane na stronie SOLIDWORKS pod adresem www.solidworks.com/systemrequirements.

Nasze produkty, dostosowane do potrzeb 12 gałęzi przemysłu, bazują na platformie 3DEXPERIENCE, oferującej bogaty wybór rozwiązań przeznaczonych dla poszczególnych branż.

Dassault Systèmes, zapewnia użytkownikom intuicyjne środowisko projektowania **3DEXPERIENCE®**, oferując przedsiębiorstwom i użytkownikom indywidualnym nowoczesne, wydajne i kreatywne narzędzia do opracowywania innowacyjnych – i uwzględniających aspekty zrównoważonego rozwoju – produktów. Udostępnione przez firmę rozwiązania zyskały niezwykłą popularność na całym świecie i zrewolucjonizowały sposoby projektowania, produkcji oraz serwisowania produktów. Rozwiązania opracowane przez firmę Dassault Systèmes promują innowacje w zakresie komunikacji pomiędzy społecznościami i poszerzają dostępne w świecie wirtualnym możliwości udoskonalania rzeczywistości. Z rozwiązań Dassault Systèmes korzysta ponad 190 000 różnej wielkości firm z rozmaitych branż w ponad 140 krajach. Więcej informacji w witrynie **www.3ds.com/pl-pl**.

3D V.R i

3DEXPERIENCE®

© 2015 Dassault Systèmes. Wszelkie prawa zastrzeżone. **3DEXPERIENCE®**, ikona przedstawiająca kompas oraz logo 3DS, CATIA, SOLIDWORKS, ENOVIA, DELMIA, SIMULIA, GEOVIA, EXALEAD, 3D VIA, 3DSWYM, BIOVIA, NETVIBES i 3DEXCITE są znakami towarowymi lub zastrzeżonymi znakami towarowymi firmy Dassault Systèmes lub jej spółek zależnych w Stanach Zjednoczonych i/lub innych krajach. Pozostałe znaki towarowe należą do odpowiednich właścicieli. Korzystanie ze znaków towarowych firmy Dassault Systèmes lub jej spółek zależnych wymaga udzielenia przez nie pisemnego zezwolenia. MKSTECHDSPLK0815

CADWORKS SYSTEMS

Kontakt
+48 539 578 601
info@cwsystems.pl

Rzeszów
Tajęcina 105
36-002 Jasionka

Poznań
ul. Innowatorów 8
62-069 Dąbrowa

Wrocław
ul. Kwiatkowskiego 4
52-407 Wrocław